PDF-XChange Product
Click to buy NOW!
www.tracker-software.com

PRZEKRÓJ W OSI PRZEPUSTU P2

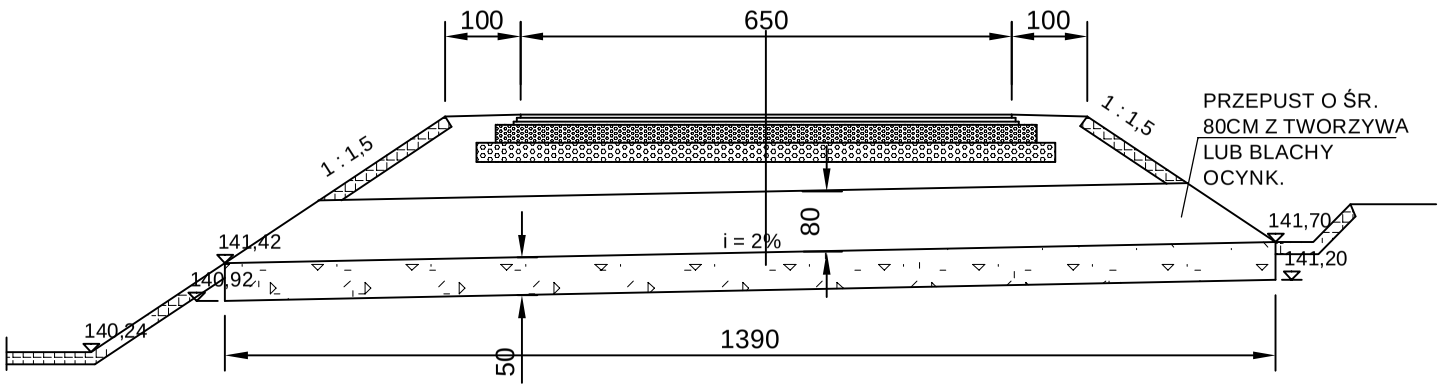

WIDOK WLOTU PRZEPUSTU P2 SKALA 1:50

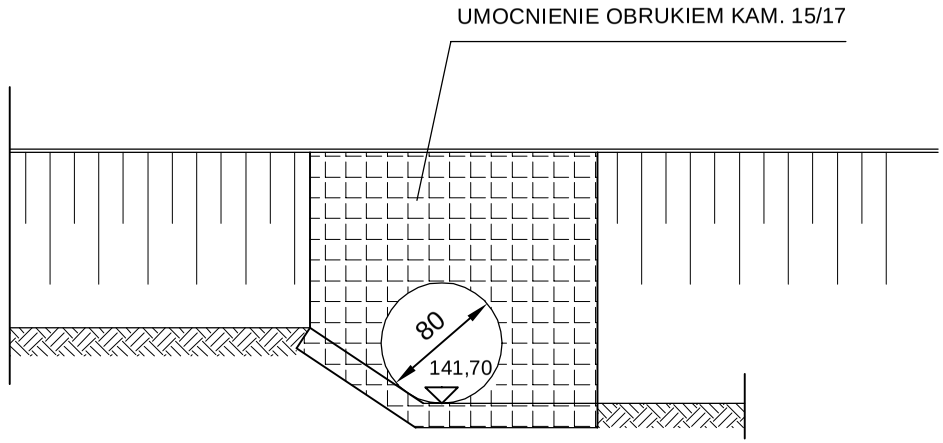

RURA PRZEPUSTU O ŚRED. 80CM Z TWORZYWA LUB BLACHY OCYNK. L= 13,90M

FUNDAMENT PRZEPUSTU Z POSPÓŁKI O GRUBOŚCI 50CM

UMOCNIENIE WLOTU I WYLOTU OBRUKIEM KAMIENNYM 15/17CM

ZAKŁAD USŁUG INŻYNIERSKICH "MOSIN" 46-070 Domecko ,ul. Opolska 125D NIP 754-122-60-73 kom. 0-604/ 900 768			
OBIEKT : PRZEBUDOWA ODC. DR. POWIAT. I BUD. NOWEGO OB. MOST. W CIĄGU DR. POW. NR1151O POPIELÓW-WIELOPOLE NA WYSOKOŚCI ISTN. OB. MOST. W KM 1+389 W M.WIELOPOLE			
RYSUNEK : PRZEPUST NA ROWIE DROGOWYM P2			
PROJEKTANT	Janusz Truch upr. nr 63/94/OP upr. nr 24/95/OP		SKALA 1:50/100
SPRAWDZAJĄCY			RYS. NR 7

PDF-XChange Product
Click to buy NOW!
www.tracker-software.com